PL INSTRUKCJA UŻYTKOWANIA I PIELĘGNACJI MEBLI

1. **Bezpieczne użytkowanie**

- Zestaw przeznaczony jest do wypoczynku.
- Maksymalne dopuszczalne obciążenie: **110kg na siedzisko**.
- Przed pierwszym użyciem należy upewnić się, że mebel został prawidłowo zmontowany, a wszystkie połączenia elementów są odpowiednio dokręcone.
- Meble należy ustawiać na stabilnym i równym podłożu.
- Nie należy stawać, skakać ani siadać na oparciach i stolikach.
- Nie należy używać mebli jako drabiny, podestu ani huśtawki.
- Dzieci powinny korzystać z mebli pod nadzorem osoby dorosłej.
- Mebli nie należy przesuwać po podłożu. Podczas przenoszenia należy je podnosić, chwytając za stabilne elementy konstrukcji.
- Nie należy przekraczać dopuszczalnego obciążenia ani punktowo obciążać blatów.
- Należy chronić elementy z polywood przed długotrwałym, bezpośrednim nasłonecznieniem i działaniem wysokiej temperatury.
- W przypadku uszkodzenia blatu albo konstrukcji natychmiast zaprzestać użytkowania.
- Meble i poduszki należy trzymać z dala od otwartego ognia i źródeł wysokiej temperatury.
- Podczas silnego wiatru należy zabezpieczyć lub schować poduszki i, w razie potrzeby, zabezpieczyć meble przed przewróceniem.

2. **Czyszczenie i pielęgnacja**

- Ramę stalową, elementy z wykończeniem polywood należy czyścić miękką ściereczką lub gąbką zwilżoną wodą z dodatkiem łagodnego detergentu. Nie należy stosować ostrych narzędzi ani środków mogących powodować zarysowania lub uszkodzenie.
- Nie stosować materiałów ściernych, drucianych szczotek, rozpuszczalników, wybielaczy ani agresywnych środków chemicznych. Nie stosować środków przeznaczonych do impregnacji lub olejowania drewna naturalnego na elementach polywood.
- Po umyciu powierzchnie należy spłukać czystą wodą i dokładnie osuszyć.
- Elementy wykazujące oznaki korozji należy oczyścić i zabezpieczyć metodą odpowiednią dla stali.
- Poduszki należy chronić przed długotrwałym działaniem wilgoci i słońca. Po zamoczeniu całkowicie wysuszyć przed przechowywaniem. Poduszki warto regularnie wstrząsać i przekładać, aby zachować równomierne rozmieszczenie wypełnienia oraz jego sprężystość.
- Poszewki prać wyłącznie zgodnie z oznaczeniami na etykiecie pielęgnacyjnej.
- Plamy usuwać możliwie szybko, stosując łagodne środki przeznaczone do tkanin.

3. **Przechowywanie**

- Zestaw nie jest przeznaczony do całorocznego użytkowania na zewnątrz, w okresie jesienno-zimowym należy przechowywać go w suchym, zadaszonym i przewiewnym miejscu.
- Poduszki przechowywać w suchym i przewiewnym miejscu.
- Nie przechowywać mokrych poduszek w szczelnych opakowaniach.
- Nie przykrywać mokrych mebli pokrowcem**.** Przed nałożeniem pokrowca należy upewnić się, że meble są suche i zapewnić odpowiednią wentylację.
- Przed ponownym rozpoczęciem sezonu należy sprawdzić stabilność mebli, stan konstrukcji, mocowań oraz blatów. W przypadku stwierdzenia uszkodzeń należy zaprzestać użytkowania mebla.

Nieprawidłowe użytkowanie, przeciążenie, uderzenia, niewłaściwa pielęgnacja lub samodzielne modyfikacje mogą prowadzić do uszkodzenia produktu. Meble należy użytkować i konserwować zgodnie z niniejszą instrukcją.

EN FURNITURE USER AND CARE GUIDE

1. **Safe use**

- This set is intended for relaxation.
- Maximum permissible load: **110 kg per seat**.
- Before first use, ensure that the furniture has been correctly assembled and that all joints are properly tightened.
- The furniture should be placed on a stable and level surface.
- Do not stand, jump or sit on the backrests or tables.
- Do not use the furniture as a ladder, platform or swing.
- Children should use the furniture under adult supervision.
- Do not drag the furniture across the floor. When moving it, lift it by holding onto stable parts of the structure.
- Do not exceed the maximum load capacity or apply concentrated loads to the table tops.
- Protect polywood components from prolonged, direct sunlight and high temperatures.
- If the tabletop or frame is damaged, stop using the furniture immediately.
- Keep furniture and cushions away from open flames and sources of high heat.
- In strong winds, secure or store cushions away and, if necessary, secure the furniture to prevent it from tipping over.

2. **Cleaning and care**

- Clean the steel frame and polywood-finished parts with a soft cloth or sponge dampened with water and a mild detergent. Do not use sharp tools or substances that may cause scratches or damage.
- Do not use abrasive materials, wire brushes, solvents, bleaches or harsh chemicals. Do not use products intended for impregnating or oiling natural wood on polywood components.
- After cleaning, rinse the surfaces with clean water and dry them thoroughly.
- Parts showing signs of corrosion should be cleaned and protected using a method suitable for steel.
- Cushions should be protected from prolonged exposure to damp and sunlight. If they get wet, dry them thoroughly before storing. It is advisable to shake and reposition the cushions regularly to maintain an even distribution of the filling and its resilience.
- Wash the covers strictly in accordance with the care label instructions.
- Remove stains as quickly as possible using mild fabric-friendly cleaning products.

3. **Storage**

- The set is not intended for year-round outdoor use; during the autumn and winter months, it should be stored in a dry, sheltered and well-ventilated place.
- Store the cushions in a dry and well-ventilated place.
- Do not store wet cushions in airtight packaging.
- Do not cover wet furniture with a cover**.** Before putting on the cover, ensure that the furniture is dry and that there is adequate ventilation.
- Before the start of the new season, check the stability of the furniture, the condition of the frame, fixings and table tops. If any damage is found, stop using the furniture.

Incorrect use, overloading, impacts, improper care or unauthorised modifications may result in damage to the product. The furniture must be used and maintained in accordance with these instructions.

CZ NÁVOD K POUŽÍVÁNÍ A ÚDRŽBĚ NÁBYTKU

1. **Bezpečné používání**

- Sada je určena k odpočinku.
- Maximální přípustné zatížení: **110 kg na sedák**.
- Před prvním použitím se ujistěte, že je nábytek správně smontován a že jsou všechny spoje řádně utaženy.
- Nábytek je třeba umístit na stabilní a rovný podklad.
- Nesmí se na opěradla a stolky stoupat, skákat ani na ně sedat.
- Nábytek nesmí být používán jako žebřík, plošina ani houpačka.
- Děti by měly nábytek používat pod dohledem dospělé osoby.
- Nábytek nesmí být posouván po podlaze. Při přenášení jej zvedněte za stabilní konstrukční prvky.
- Nepřekračujte přípustné zatížení a nevystavujte desky bodovému zatížení.
- Chraňte prvky z polywoodu před dlouhodobým přímým slunečním zářením a působením vysokých teplot.
- V případě poškození desky nebo konstrukce okamžitě přestaňte nábytek používat.
- Nábytek a polštáře udržujte mimo dosah otevřeného ohně a zdrojů vysokých teplot.
- Při silném větru zajistěte nebo ukryjte polštáře a v případě potřeby zajistěte nábytek proti převrácení.

2. **Čištění a údržba**

- Ocelový rám a prvky s povrchovou úpravou Polywood čistěte měkkým hadříkem nebo houbičkou navlhčenou vodou s přídavkem jemného čisticího prostředku. Nepoužívejte ostré nástroje ani prostředky, které by mohly způsobit poškrábání nebo poškození.
- Nepoužívejte abrazivní materiály, drátěné kartáče, rozpouštědla, bělidla ani agresivní chemikálie. Na prvky z polywoodu nepoužívejte prostředky určené k impregnaci nebo olejování přírodního dřeva.
- Po umytí je třeba povrchy opláchnout čistou vodou a důkladně osušit.
- Prvky vykazující známky koroze je třeba očistit a ošetřit způsobem vhodným pro ocel.
- Polštáře chraňte před dlouhodobým působením vlhkosti a slunečního záření. Pokud navlhnou, před uskladněním je zcela vysušte. Polštáře je vhodné pravidelně protřepávat a obracet, aby se zachovalo rovnoměrné rozložení výplně a její pružnost.
- Povlaky perte výhradně v souladu s pokyny na štítku s pokyny pro údržbu.
- Skvrny odstraňujte co nejrychleji pomocí jemných čisticích prostředků určených pro textilie.

3. **Skladování**

- Sada není určena k celoročnímu venkovnímu použití; v podzimním a zimním období ji skladujte na suchém, krytém a dobře větraném místě.
- Polštáře skladujte na suchém a dobře větraném místě.
- Neskladujte mokré polštáře v neprodyšných obalech.
- Mokré nábytek nezakrývejte ochranným potahem**.** Před nasazením potahu se ujistěte, že je nábytek suchý, a zajistěte dostatečné větrání.
- Před začátkem nové sezóny zkontrolujte stabilitu nábytku, stav konstrukce, upevnění a desek. V případě zjištění poškození přestaňte nábytek používat.

Nesprávné používání, přetížení, nárazy, nevhodná údržba nebo vlastní úpravy mohou vést k poškození výrobku. Nábytek je třeba používat a udržovat v souladu s tímto návodem.

SK NÁVOD NA POUŽÍVANIE A ÚDRŽBU NÁBYTKU

1. **Bezpečné používanie**

- Súprava je určená na oddych.
- Maximálne prípustné zaťaženie: **110 kg na sedadlo**.
- Pred prvým použitím sa uistite, že je nábytok správne zmontovaný a že všetky spoje sú riadne utiahnuté.
- Nábytok je potrebné umiestniť na stabilný a rovný povrch.
- Nesmiete stáť, skákať ani sedieť na operadlách a stolíkoch.
- Nábytok neslúži ako rebrík, plošina ani hojdačka.
- Deti by mali nábytok používať pod dohľadom dospelého.
- Nábytok sa nesmie posúvať po podlahe. Pri presúvaní ho zdvíhajte tak, že ho uchopíte za stabilné konštrukčné prvky.
- Nesmiete prekročiť povolené zaťaženie ani bodovo zaťažovať dosky.
- Prvky z polywoodu chráňte pred dlhodobým priamym slnečným žiarením a pôsobením vysokej teploty.
- V prípade poškodenia dosky alebo konštrukcie ihneď prestaňte nábytok používať.
- Nábytok a vankúše držte mimo dosahu otvoreného ohňa a zdrojov vysokej teploty.
- Pri silnom vetre zabezpečte alebo ukryte vankúše a v prípade potreby zabezpečte nábytok proti prevráteniu.

2. **Čistenie a údržba**

- Oceľový rám a prvky s povrchovou úpravou polywood čistite mäkkou handričkou alebo špongiou navlhčenou vodou s pridaním jemného čistiaceho prostriedku. Nepoužívajte ostré nástroje ani prostriedky, ktoré by mohli spôsobiť škrabance alebo poškodenie.
- Nepoužívajte abrazívne materiály, drôtené kefy, rozpúšťadlá, bielidlá ani agresívne chemikálie. Na prvkoch z polywoodu nepoužívajte prostriedky určené na impregnáciu alebo olejovanie prírodného dreva.
- Po umytí je potrebné povrchy opláchnuť čistou vodou a dôkladne osušiť.
- Prvky vykazujúce známky korózie je potrebné očistiť a ošetriť spôsobom vhodným pre oceľ.
- Vankúše chráňte pred dlhodobým pôsobením vlhkosti a slnka. Ak sa namočia, pred uskladnením ich úplne vysušte. Vankúše je vhodné pravidelne pretrepať a otočiť, aby sa zachovalo rovnomerné rozloženie výplne a jej pružnosť.
- Obliečky perte výlučne podľa pokynov na štítku s pokynmi na údržbu.
- Škvrny odstraňujte čo najskôr pomocou jemných prostriedkov určených na textílie.

3. **Skladovanie**

- Súprava nie je určená na celoročné vonkajšie používanie; v jesennom a zimnom období ju skladujte na suchom, krytom a vetranom mieste.
- Vankúše skladujte na suchom a vetranom mieste.
- Neskladujte mokré vankúše v neprepustných obaloch.
- Mokré nábytkové kusy nezakrývajte ochranným poťahom**.** Pred nasadením poťahu sa uistite, že nábytok je suchý, a zabezpečte dostatočné vetranie.
- Pred začiatkom novej sezóny skontrolujte stabilitu nábytku, stav konštrukcie, upevnení a dosiek. Ak zistíte poškodenia, prestaňte nábytok používať.

Nesprávne používanie, preťaženie, nárazy, nesprávna údržba alebo vlastné úpravy môžu viesť k poškodeniu výrobku. Nábytok je potrebné používať a udržiavať v súlade s týmito pokynmi.

DE GEBRAUCHS- UND PFLEGEANLEITUNG FÜR MÖBEL

1. **Sichere Nutzung**

- Das Set ist zum Entspannen bestimmt.
- Maximal zulässige Belastung: **110 kg pro Sitzfläche**.
- Vergewissern Sie sich vor dem ersten Gebrauch, dass das Möbelstück ordnungsgemäß zusammengebaut wurde und alle Verbindungen der Einzelteile fest angezogen sind.
- Die Möbel sollten auf einem stabilen und ebenen Untergrund aufgestellt werden.
- Es ist nicht gestattet, auf Rückenlehnen und Tischen zu stehen, darauf zu springen oder sich darauf zu setzen.
- Die Möbel dürfen nicht als Leiter, Podest oder Schaukel verwendet werden.
- Kinder sollten die Möbel nur unter Aufsicht eines Erwachsenen benutzen.
- Die Möbel dürfen nicht über den Boden geschoben werden. Beim Transport müssen sie an stabilen Konstruktionsteilen angehoben werden.
- Die zulässige Belastung darf nicht überschritten und auf den Tischplatten darf keine Punktbelastung auftreten.
- Teile aus Polywood müssen vor längerer, direkter Sonneneinstrahlung und hohen Temperaturen geschützt werden.
- Bei Beschädigungen der Tischplatte oder der Konstruktion ist die Nutzung unverzüglich einzustellen.
- Möbel und Kissen sind von offenem Feuer und Hitzequellen fernzuhalten.
- Bei starkem Wind sind die Kissen zu sichern oder zu verstauen und die Möbel gegebenenfalls gegen Umkippen zu sichern.

2. **Reinigung und Pflege**

- Das Stahlgestell und die Elemente mit Polywood-Oberfläche sollten mit einem weichen Tuch oder Schwamm gereinigt werden, der mit Wasser und einem milden Reinigungsmittel angefeuchtet ist. Verwenden Sie keine scharfen Werkzeuge oder Mittel, die Kratzer oder Beschädigungen verursachen könnten.
- Verwenden Sie keine Scheuermittel, Drahtbürsten, Lösungsmittel, Bleichmittel oder aggressive Chemikalien. Verwenden Sie keine Mittel, die zur Imprägnierung oder zum Ölen von Naturholz bestimmt sind, auf Polywood-Elementen.
- Nach der Reinigung sollten die Oberflächen mit klarem Wasser abgespült und gründlich getrocknet werden.
- Teile, die Anzeichen von Korrosion aufweisen, sollten gereinigt und mit einer für Stahl geeigneten Methode geschützt werden.
- Kissen sollten vor längerer Einwirkung von Feuchtigkeit und Sonneneinstrahlung geschützt werden. Nach dem Nasswerden vor der Lagerung vollständig trocknen lassen. Es empfiehlt sich, die Kissen regelmäßig aufzuschütteln und umzudrehen, um eine gleichmäßige Verteilung der Füllung und deren Elastizität zu gewährleisten.
- Die Bezüge dürfen ausschließlich gemäß den Angaben auf dem Pflegeetikett gewaschen werden.
- Flecken sollten so schnell wie möglich mit milden, für Textilien geeigneten Mitteln entfernt werden.

3. **Lagerung**

- Das Set ist nicht für den ganzjährigen Einsatz im Freien vorgesehen; im Herbst und Winter sollte es an einem trockenen, überdachten und gut belüfteten Ort gelagert werden.
- Lagern Sie die Kissen an einem trockenen und gut belüfteten Ort.
- Lagern Sie nasse Kissen nicht in luftdichten Verpackungen.
- Nasse Möbel nicht mit einer Schutzhülle abdecken**.** Vor dem Anbringen der Schutzhülle muss sichergestellt werden, dass die Möbel trocken sind, und für ausreichende Belüftung gesorgt werden.
- Vor Beginn der neuen Saison sollten die Stabilität der Möbel, der Zustand der Konstruktion, der Befestigungen sowie der Tischplatten überprüft werden. Bei Feststellung von Schäden ist die Nutzung des Möbelstücks einzustellen.

Unsachgemäßer Gebrauch, Überlastung, Stöße, falsche Pflege oder eigenmächtige Veränderungen können zu Schäden am Produkt führen. Die Möbel sind gemäß dieser Anleitung zu nutzen und zu pflegen.

Bjørkka

FREEMONT Narożnik/Corner

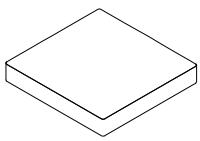
A x4

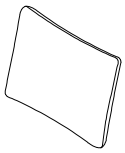
B x4

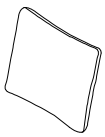
C x1

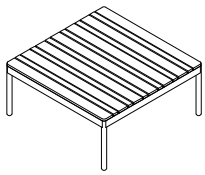
D x1

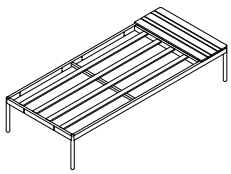
E x1

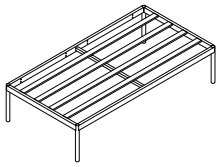
F x1

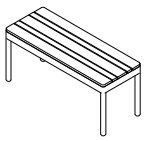
G x1

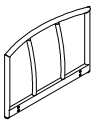
H x5


M6x3
8
I x20

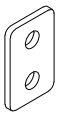
J x10


K x20


L x1


M x2

1

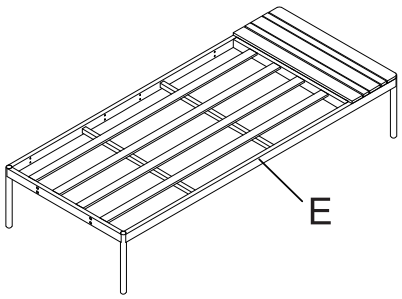

2

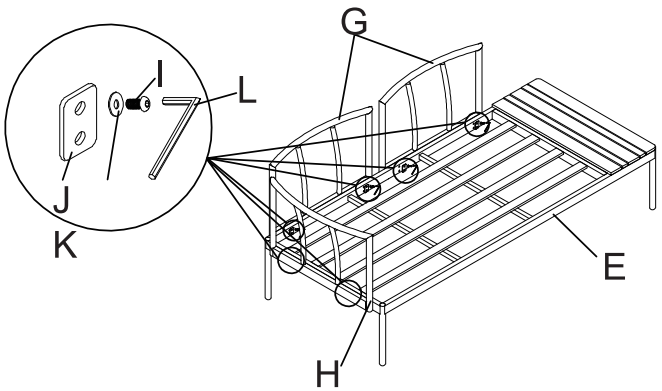

3

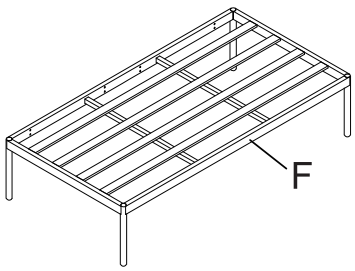

4

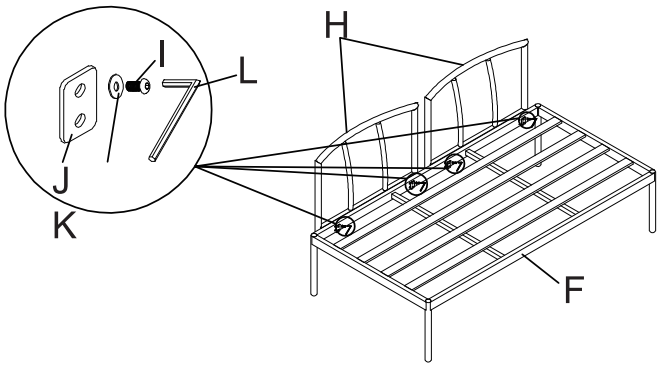

5

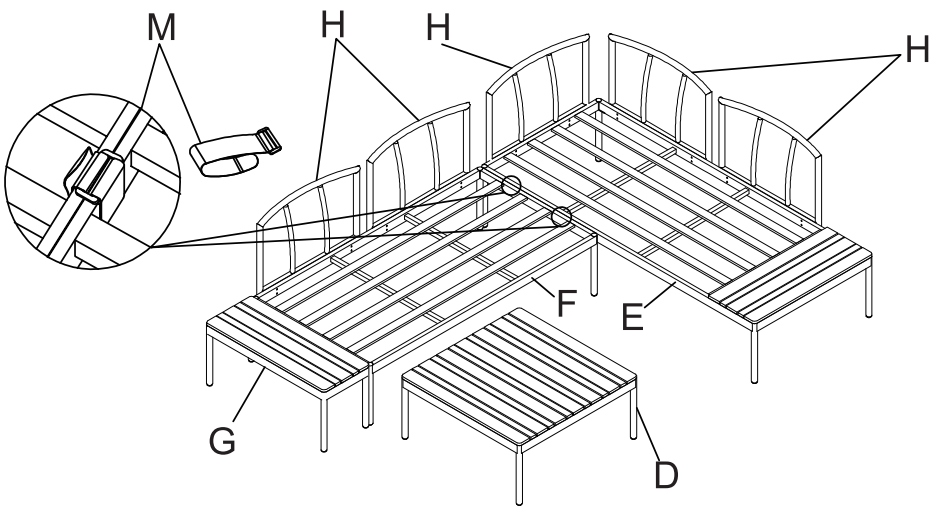

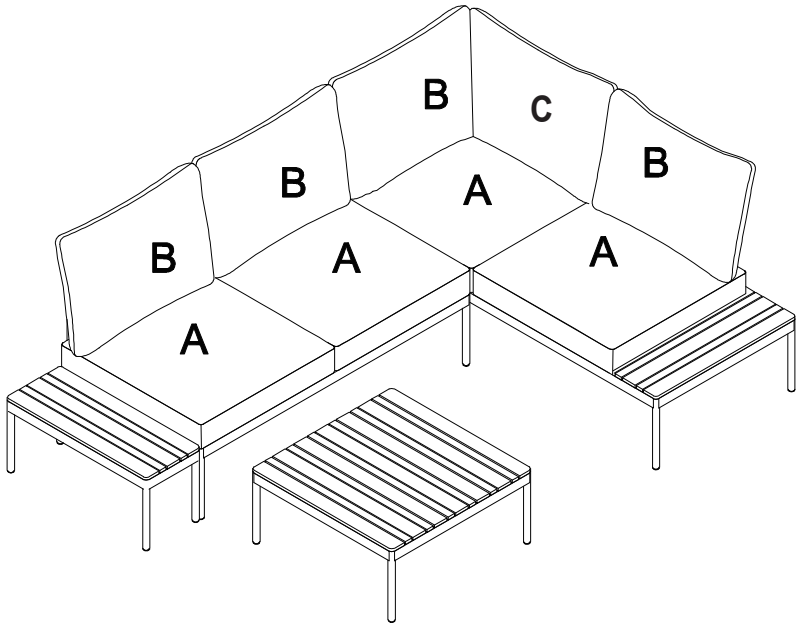
B
C
B
B
A
B
A
A
A

