PL INSTRUKCJA UŻYTKOWANIA I PIELĘGNACJI MEBLI

1. **Bezpieczne użytkowanie**

- Zestaw przeznaczony jest do wypoczynku.
- Maksymalne dopuszczalne obciążenie: **120kg na siedzisko**.
- Przed pierwszym użyciem należy upewnić się, że mebel został prawidłowo zmontowany, a wszystkie połączenia elementów są odpowiednio dokręcone.
- Meble należy ustawiać na stabilnym i równym podłożu.
- Nie należy stawać, skakać ani siadać na oparciach, podłokietnikach i stolikach.
- Nie należy używać mebli jako drabiny, podestu ani huśtawki.
- Dzieci powinny korzystać z mebli pod nadzorem osoby dorosłej.
- Mebli nie należy przesuwać po podłożu. Podczas przenoszenia należy je podnosić, chwytając za stabilne elementy konstrukcji.
- Nie należy przekraczać dopuszczalnego obciążenia ani punktowo obciążać blatów.
- Szklany blat należy chronić przed uderzeniami, upuszczaniem ciężkich przedmiotów oraz punktowym obciążeniem. W przypadku pęknięcia, wyszczerbienia lub uszkodzenia blatu albo konstrukcji natychmiast zaprzestać użytkowania.
- Należy regularnie sprawdzać stan tkaniny textilene na siedziskach oraz jej mocowania. W przypadku rozdarcia, poluzowania lub nadmiernego zużycia tkaniny należy zaprzestać korzystania z danego siedziska.
- Meble należy trzymać z dala od otwartego ognia i źródeł wysokiej temperatury.
- Należy chronić elementy z polywoodu przed długotrwałym, bezpośrednim nasłonecznieniem i działaniem wysokiej temperatury ze względu na ryzyko odbarwienia lub odkształcenia.
- Należy chronić stalową konstrukcję przed długotrwałym zawilgoceniem, które może sprzyjać powstawaniu korozji.
- Podczas silnego wiatru należy zabezpieczyć meble przed przewróceniem.

2. **Czyszczenie i pielęgnacja**

- Stalową konstrukcję oraz elementy polywood należy czyścić miękką ściereczką lub gąbką zwilżoną wodą z dodatkiem łagodnego detergentu.
- Nie stosować materiałów ściernych, drucianych szczotek, rozpuszczalników, wybielaczy ani agresywnych środków chemicznych. Nie stosować środków przeznaczonych do impregnacji lub olejowania drewna naturalnego na elementach polywood.
- Po umyciu powierzchnie należy spłukać czystą wodą i osuszyć.
- Należy regularnie kontrolować stalową konstrukcję pod kątem uszkodzeń powłoki ochronnej i oznak korozji. W przypadku ich wystąpienia należy oczyścić uszkodzone miejsce i zastosować odpowiedni środek zabezpieczający przeznaczony do stali.
- Elementy polywood należy chronić przed zarysowaniami, uderzeniami i kontaktem z gorącymi przedmiotami. Nie należy używać ostrych narzędzi do usuwania zabrudzeń.
- Tkaninę textilene na siedziskach należy czyścić miękką ściereczką lub gąbką zwilżoną wodą z dodatkiem łagodnego detergentu.
- Po czyszczeniu tkaninę textilene należy pozostawić do całkowitego wyschnięcia. Nie należy używać siedzisk, jeśli tkanina jest uszkodzona lub jej mocowania są poluzowane.
- Szklany blat należy czyścić miękką ściereczką i środkiem przeznaczonym do czyszczenia szkła. Nie należy używać materiałów ściernych ani ostrych narzędzi, które mogą zarysować powierzchnię. Po czyszczeniu blat należy wytrzeć do sucha. Podczas czyszczenia szklanego blatu należy unikać silnego nacisku, uderzeń i gwałtownych zmian temperatury.

3. **Przechowywanie**

- Zestaw nie jest przeznaczony do całorocznego użytkowania na zewnątrz, w okresie jesienno-zimowym należy przechowywać go w suchym, zadaszonym i przewiewnym miejscu.
- Nie przykrywać mokrych mebli pokrowcem**.** Przed nałożeniem pokrowca należy upewnić się, że meble są suche i zapewnić odpowiednią wentylację, aby ograniczyć ryzyko kondensacji wilgoci i korozji.
- Przed dłuższym przechowywaniem należy oczyścić i osuszyć konstrukcję stalową, elementy polywood, blat oraz tkaninę.
- Przed przechowywaniem należy upewnić się, że tkanina textilene jest czysta i sucha.
- Szklany blat należy zabezpieczyć przed uderzeniami i naciskiem podczas przechowywania oraz przenoszenia mebli.
- Przed ponownym rozpoczęciem sezonu należy sprawdzić stabilność mebli, stan konstrukcji, mocowań, elementów polywood, tkaniny textilene oraz blatu W przypadku stwierdzenia uszkodzeń należy zaprzestać użytkowania mebla do czasu ich oceny i usunięcia.

Nieprawidłowe użytkowanie, przeciążenie, uderzenia, niewłaściwa pielęgnacja lub samodzielne modyfikacje mogą prowadzić do uszkodzenia produktu. Meble należy użytkować i konserwować zgodnie z niniejszą instrukcją.

EN FURNITURE USER AND CARE GUIDE

1. **Safe use**

- This set is intended for relaxation.
- Maximum permissible load: **120 kg per seat**.
- Before first use, ensure that the furniture has been correctly assembled and that all joints are properly tightened.
- The furniture should be placed on a stable and level surface.
- Do not stand, jump or sit on the backrests, armrests or tables.
- Do not use the furniture as a ladder, platform or swing.
- Children should only use the furniture under adult supervision.
- Do not drag the furniture across the floor. When moving it, lift it by holding onto stable parts of the structure.
- Do not exceed the maximum load capacity or apply concentrated loads to table tops.
- The glass table top must be protected from impacts, heavy objects being dropped onto it and concentrated loads. In the event of a crack, chip or damage to the table top or structure, stop using the furniture immediately.
- Regularly check the condition of the Textilene fabric on the seats and its fixings. If the fabric is torn, loose or excessively worn, stop using the seat in question.
- Keep the furniture away from open flames and sources of high heat.
- Protect polywood components from prolonged, direct sunlight and high temperatures due to the risk of discolouration or warping.
- Protect the steel frame from prolonged exposure to moisture, which may lead to corrosion.
- In strong winds, secure the furniture to prevent it from toppling over.

2. **Cleaning and maintenance**

- Clean the steel frame and polywood components with a soft cloth or sponge dampened with water and a mild detergent.
- Do not use abrasive materials, wire brushes, solvents, bleaches or aggressive chemicals. Do not use products intended for impregnating or oiling natural wood on polywood components.
- After cleaning, rinse the surfaces with clean water and dry them.
- Regularly inspect the steel structure for damage to the protective coating and signs of corrosion. If any are found, clean the affected area and apply a suitable protective treatment designed for steel.
- Polywood components should be protected from scratches, impacts and contact with hot objects. Do not use sharp tools to remove dirt.
- The Textilene fabric on the seats should be cleaned with a soft cloth or sponge dampened with water and a mild detergent.
- After cleaning, allow the Textilene fabric to dry completely. Do not use the seats if the fabric is damaged or its fixings are loose.
- The glass tabletop should be cleaned with a soft cloth and a glass cleaner. Do not use abrasive materials or sharp tools that may scratch the surface. After cleaning, wipe the tabletop dry. When cleaning the glass tabletop, avoid applying excessive pressure, impacts and sudden changes in temperature.

3. **Storage**

- The set is not intended for year-round outdoor use; during the autumn and winter months, it should be stored in a dry, sheltered and well-ventilated place.
- Do not cover wet furniture with a protective cover**.** Before putting the cover on, ensure that the furniture is dry and provide adequate ventilation to minimise the risk of condensation and corrosion.
- Before long-term storage, clean and dry the steel frame, polywood components, tabletop and fabric.
- Before storage, ensure that the Textilene fabric is clean and dry.
- The glass tabletop must be protected from impacts and pressure whilst the furniture is being stored or moved.
- Before the start of the next season, check the stability of the furniture, the condition of the frame, fixings, polywood components, Textilene fabric and the tabletop. If any damage is found, stop using the furniture until it has been assessed and repaired.

Incorrect use, overloading, impacts, improper care or unauthorised modifications may result in damage to the product. The furniture must be used and maintained in accordance with these instructions.

CZ NÁVOD K POUŽÍVÁNÍ A ÚDRŽBĚ NÁBYTKU

1. **Bezpečné používání**

- Sada je určena k odpočinku.
- Maximální přípustné zatížení: **120 kg na sedák**.
- Před prvním použitím se ujistěte, že je nábytek správně smontován a že jsou všechny spoje dílů řádně utaženy.
- Nábytek je třeba umístit na stabilní a rovný podklad.
- Nestoupejte, neskákejte ani nesedejte na opěradla, područky a stolky.
- Nesmí se používat jako žebřík, plošina ani houpačka.
- Děti by měly nábytek používat pod dohledem dospělé osoby.
- Nábytek se nesmí posouvat po podlaze. Při přenášení je třeba jej zvedat za stabilní konstrukční prvky.
- Nepřekračujte přípustné zatížení a nevystavujte desky bodovému zatížení.
- Skleněnou desku chraňte před nárazy, pádem těžkých předmětů a bodovým zatížením. V případě prasknutí, odštípnutí nebo poškození desky či konstrukce okamžitě přestaňte nábytek používat.
- Pravidelně kontrolujte stav textilene na sedácích a jeho upevnění. V případě roztržení, uvolnění nebo nadměrného opotřebení textilie přestaňte dané sedadlo používat.
- Nábytek udržujte mimo dosah otevřeného ohně a zdrojů vysokých teplot.
- Chraňte prvky z polywoodu před dlouhodobým přímým slunečním zářením a působením vysokých teplot z důvodu rizika vyblednutí nebo deformace.
- Chraňte ocelovou konstrukci před dlouhodobou vlhkostí, která může podporovat vznik koroze.
- Při silném větru zajistěte nábytek proti převrácení.

2. **Čištění a údržba**

- Ocelovou konstrukci a prvky z polywoodu čistěte měkkým hadříkem nebo houbou navlhčenou vodou s přídavkem jemného čisticího prostředku.
- Nepoužívejte abrazivní materiály, drátěné kartáče, rozpouštědla, bělidla ani agresivní chemické prostředky. Na prvky z polywoodu nepoužívejte prostředky určené k impregnaci nebo olejování přírodního dřeva.
- Po umytí je třeba povrchy opláchnout čistou vodou a osušit.
- Ocelovou konstrukci pravidelně kontrolujte, zda nevykazuje poškození ochranného nátěru a známky koroze. V případě jejich výskytu poškozené místo očistěte a naneste vhodný ochranný prostředek určený pro ocel.
- Prvky z polywoodu je třeba chránit před poškrábáním, nárazy a kontaktem s horkými předměty. K odstraňování nečistot nepoužívejte ostré nástroje.
- Textilene na sedácích je třeba čistit měkkým hadříkem nebo houbičkou navlhčenou ve vodě s přídavkem jemného čisticího prostředku.
- Po vyčištění je třeba nechat textilene zcela vyschnout. Sedáky nepoužívejte, pokud je látka poškozená nebo jsou její upevnění uvolněná.
- Skleněnou desku čistěte měkkým hadříkem a prostředkem určeným k čištění skla. Nepoužívejte abrazivní materiály ani ostré nástroje, které by mohly povrch poškrábat. Po vyčištění desku otřete do sucha. Při čištění skleněné desky se vyhýbejte silnému tlaku, nárazům a prudkým změnám teploty.

3. **Skladování**

- Sada není určena k celoročnímu venkovnímu použití; v podzimním a zimním období ji skladujte na suchém, krytém a dobře větraném místě.
- Nezakrývejte mokrý nábytek ochranným potahem**.** Před nasazením potahu se ujistěte, že je nábytek suchý, a zajistěte dostatečné větrání, abyste omezili riziko kondenzace vlhkosti a koroze.
- Před delším uskladněním očistěte a osušte ocelovou konstrukci, prvky z polywoodu, desku stolu a textilii.
- Před uskladněním se ujistěte, že textilene je čistá a suchá.
- Skleněnou desku je třeba chránit před nárazy a tlakem během skladování a přenášení nábytku.
- Před začátkem nové sezóny je třeba zkontrolovat stabilitu nábytku, stav konstrukce, upevnění, polywoodových prvků, textilene a desky. V případě zjištění poškození je třeba přestat nábytek používat, dokud nebude poškození posouzeno a odstraněno.

Nesprávné používání, přetížení, nárazy, nevhodná údržba nebo vlastní úpravy mohou vést k poškození výrobku. Nábytek je třeba používat a udržovat v souladu s tímto návodem.

SK NÁVOD NA POUŽÍVANIE A ÚDRŽBU NÁBYTKU

1. **Bezpečné používanie**

- Súprava je určená na oddych.
- Maximálne prípustné zaťaženie: **120 kg na sedadlo**.
- Pred prvým použitím sa uistite, že nábytok je správne zmontovaný a že všetky spoje sú riadne utiahnuté.
- Nábytok umiestňujte na stabilný a rovný povrch.
- Nestupujte, neskáčte ani nesadajte na operadlá, podrúčky a stolíky.
- Nesmú sa používať ako rebrík, plošina ani hojdačka.
- Deti by mali nábytok používať pod dohľadom dospelého.
- Nábytok sa nesmie posúvať po podlahe. Pri prenášaní ho zdvíhajte tak, že ho uchopíte za stabilné konštrukčné prvky.
- Neprekračujte povolené zaťaženie a nevyvíjajte bodové zaťaženie na dosky.
- Sklenenú dosku chráňte pred nárazmi, pádom ťažkých predmetov a bodovým zaťažením. V prípade prasknutia, odlomenia alebo poškodenia dosky alebo konštrukcie ihneď prestaňte nábytok používať.
- Pravidelne kontrolujte stav textilene na sedadlách a jej upevnenie. V prípade roztrhnutia, uvoľnenia alebo nadmerného opotrebovania textílie prestaňte dané sedadlo používať.
- Nábytok držte ďalej od otvoreného ohňa a zdrojov vysokej teploty.
- Prvky z polywoodu je potrebné chrániť pred dlhodobým priamym slnečným žiarením a pôsobením vysokej teploty z dôvodu rizika vyblednutia alebo deformácie.
- Oceľovú konštrukciu je potrebné chrániť pred dlhodobou vlhkosťou, ktorá môže podporovať vznik korózie.
- Pri silnom vetre je potrebné zabezpečiť nábytok proti prevráteniu.

2. **Čistenie a údržba**

- Oceľovú konštrukciu a prvky z polywoodu čistite mäkkou handričkou alebo špongiou navlhčenou vodou s pridaním jemného čistiaceho prostriedku.
- Nepoužívajte abrazívne materiály, drôtené kefy, rozpúšťadlá, bielidlá ani agresívne chemikálie. Na prvkoch z polywoodu nepoužívajte prostriedky určené na impregnáciu alebo olejovanie prírodného dreva.
- Po umytí je potrebné povrchy opláchnuť čistou vodou a osušiť.
- Oceľovú konštrukciu pravidelne kontrolujte, či nie je poškodený ochranný náter a či sa na nej neobjavujú známky korózie. Ak sa takéto poškodenia vyskytnú, poškodené miesto očistite a naneste vhodný ochranný prostriedok určený na oceľ.
- Prvky z polywoodu je potrebné chrániť pred poškriabaním, nárazmi a kontaktom s horúcimi predmetmi. Na odstraňovanie nečistôt nepoužívajte ostré nástroje.
- Textilene na sedadlách čistite mäkkou handričkou alebo špongiou navlhčenou vodou s pridaním jemného čistiaceho prostriedku.
- Po vyčistení nechajte textilene úplne vyschnúť. Sedadlá nepoužívajte, ak je textil poškodený alebo sú jeho upevnenia uvoľnené.
- Sklenenú dosku čistite mäkkou handričkou a prostriedkom určeným na čistenie skla. Nepoužívajte abrazívne materiály ani ostré nástroje, ktoré by mohli poškriabať povrch. Po vyčistení dosku utrite do sucha. Pri čistení sklenenej dosky sa vyhýbajte silnému tlaku, nárazom a náhlym zmenám teploty.

3. **Skladovanie**

- Súprava nie je určená na celoročné používanie vonku; v jesennom a zimnom období ju skladujte na suchom, krytom a vetranom mieste.
- Nezakrývajte mokrý nábytok ochranným poťahom**.** Pred nasadením poťahu sa uistite, že je nábytok suchý, a zabezpečte dostatočné vetranie, aby ste obmedzili riziko kondenzácie vlhkosti a korózie.
- Pred dlhodobým skladovaním je potrebné očistiť a vysušiť oceľovú konštrukciu, prvky z polywoodu, dosku a textíliu.
- Pred uskladnením sa uistite, že textilene tkanina je čistá a suchá.
- Sklennú dosku je potrebné chrániť pred nárazmi a tlakom počas skladovania a presúvania nábytku.
- Pred začiatkom novej sezóny je potrebné skontrolovať stabilitu nábytku, stav konštrukcie, upevnení, polywoodových prvkov, textilene a dosky. V prípade zistenia poškodenia je potrebné prestať nábytok používať, kým sa poškodenie neposúdi a neodstráni.

Nesprávne používanie, preťaženie, nárazy, nesprávna údržba alebo vlastné úpravy môžu viesť k poškodeniu výrobku. Nábytok je potrebné používať a udržiavať v súlade s týmito pokynmi.

DE GEBRAUCHS- UND PFLEGEANLEITUNG FÜR MÖBEL

1. **Sichere Nutzung**

- Das Set ist zum Entspannen bestimmt.
- Maximal zulässige Belastung: **120 kg pro Sitzfläche**.
- Vergewissern Sie sich vor dem ersten Gebrauch, dass das Möbelstück ordnungsgemäß zusammengebaut wurde und alle Verbindungen der Einzelteile fest angezogen sind.
- Stellen Sie die Möbel auf einen stabilen und ebenen Untergrund.
- Stehen, springen oder setzen Sie sich nicht auf Rückenlehnen, Armlehnen und Tische.
- Die Möbel dürfen nicht als Leiter, Podest oder Schaukel verwendet werden.
- Kinder sollten die Möbel nur unter Aufsicht eines Erwachsenen benutzen.
- Die Möbel dürfen nicht über den Boden geschoben werden. Beim Transport müssen sie an stabilen Konstruktionsteilen angehoben werden.
- Die zulässige Belastung darf nicht überschritten und auf den Tischplatten darf keine Punktbelastung ausgeübt werden.
- Die Glasplatte ist vor Stößen, herabfallenden schweren Gegenständen und Punktbelastung zu schützen. Bei Rissen, Absplitterungen oder Beschädigungen der Tischplatte oder der Konstruktion ist die Nutzung unverzüglich einzustellen.
- Überprüfen Sie regelmäßig den Zustand des Textilene-Bezugs auf den Sitzflächen sowie dessen Befestigungen. Bei Rissen, lockeren Stellen oder übermäßigem Verschleiß des Bezugs darf der betreffende Sitz nicht mehr benutzt werden.
- Halten Sie die Möbel von offenem Feuer und Hitzequellen fern.
- Schützen Sie die Polywood-Teile vor längerer direkter Sonneneinstrahlung und hohen Temperaturen, da dies zu Verfärbungen oder Verformungen führen kann.
- Schützen Sie das Stahlgestell vor längerer Feuchtigkeitseinwirkung, da dies Korrosion begünstigen kann.
- Bei starkem Wind sollten die Möbel gegen Umkippen gesichert werden.

2. **Reinigung und Pflege**

- Die Stahlkonstruktion sowie die Polywood-Elemente sollten mit einem weichen Tuch oder Schwamm gereinigt werden, der mit Wasser und einem milden Reinigungsmittel angefeuchtet ist.
- Verwenden Sie keine Scheuermittel, Drahtbürsten, Lösungsmittel, Bleichmittel oder aggressive Chemikalien. Verwenden Sie keine Mittel, die zur Imprägnierung oder zum Ölen von Naturholz bestimmt sind, auf Polywood-Elementen.
- Spülen Sie die Oberflächen nach der Reinigung mit klarem Wasser ab und trocknen Sie sie ab.
- Die Stahlkonstruktion sollte regelmäßig auf Beschädigungen der Schutzbeschichtung und Anzeichen von Korrosion überprüft werden. Sollten solche auftreten, reinigen Sie die betroffene Stelle und tragen Sie ein geeignetes Schutzmittel für Stahl auf.
- Polywood-Elemente sollten vor Kratzern, Stößen und dem Kontakt mit heißen Gegenständen geschützt werden. Verwenden Sie zum Entfernen von Verschmutzungen keine scharfen Werkzeuge.
- Das Textilene-Gewebe auf den Sitzflächen sollte mit einem weichen Tuch oder einem Schwamm gereinigt werden, der mit Wasser und einem milden Reinigungsmittel angefeuchtet ist.
- Nach der Reinigung sollte das Textilene-Gewebe vollständig trocknen. Die Sitzflächen dürfen nicht benutzt werden, wenn das Gewebe beschädigt ist oder sich die Befestigungen gelöst haben.
- Die Glasplatte sollte mit einem weichen Tuch und einem für Glas geeigneten Reinigungsmittel gereinigt werden. Verwenden Sie keine scheuernden Materialien oder scharfen Werkzeuge, die die Oberfläche zerkratzen könnten. Wischen Sie die Platte nach der Reinigung trocken. Vermeiden Sie bei der Reinigung der Glasplatte starken Druck, Stöße und plötzliche Temperaturschwankungen.

3. **Lagerung**

- Das Set ist nicht für den ganzjährigen Einsatz im Freien vorgesehen; im Herbst und Winter sollte es an einem trockenen, überdachten und gut belüfteten Ort gelagert werden.
- Nasse Möbel nicht mit einer Schutzhülle abdecken**.** Vor dem Aufziehen der Schutzhülle muss sichergestellt werden, dass die Möbel trocken sind, und für ausreichende Belüftung gesorgt werden, um das Risiko von Feuchtigkeitskondensation und Korrosion zu verringern.
- Vor einer längeren Lagerung müssen die Stahlkonstruktion, die Polywood-Elemente, die Tischplatte und der Stoff gereinigt und getrocknet werden.
- Stellen Sie vor der Lagerung sicher, dass der Textilene-Stoff sauber und trocken ist.
- Die Glasplatte sollte während der Lagerung und beim Transport der Möbel vor Stößen und Druckbelastungen geschützt werden.
- Vor Beginn der neuen Saison sollten Sie die Stabilität der Möbel, den Zustand des Rahmens, der Befestigungen, der Polywood-Elemente, des Textilene-Bezugs und der Tischplatte überprüfen. Sollten Sie Schäden feststellen, dürfen Sie das Möbelstück erst wieder benutzen, nachdem diese begutachtet und behoben wurden.

Unsachgemäße Nutzung, Überlastung, Stöße, falsche Pflege oder eigenmächtige Veränderungen können zu Schäden am Produkt führen. Die Möbel sind gemäß dieser Anleitung zu nutzen und zu pflegen.

 B ×2	 C ×2	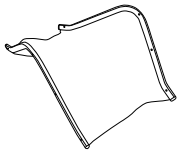 G ×2	 H ×2	 I ×2	
54cm J ×2	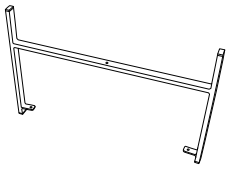 K ×1	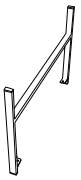 L ×1	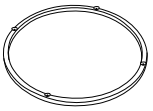 M ×1	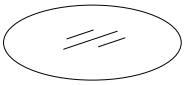 N ×1	
 M6*35 O ×1	 M6*74 P ×12	 Q ×29	 M6*15 R ×12	 M6*30 S ×4	
 T ×38	 U ×9	 V ×9	 W ×4	 X ×1	 Y×1

1

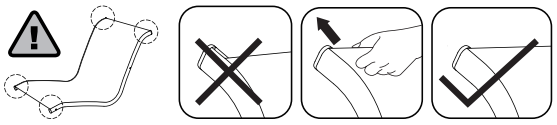

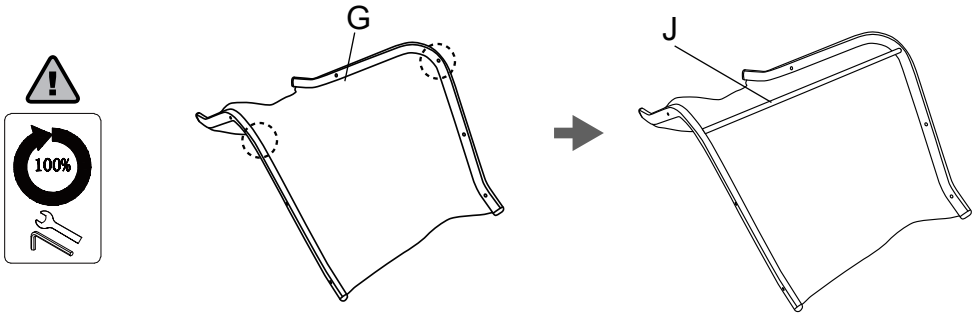

2

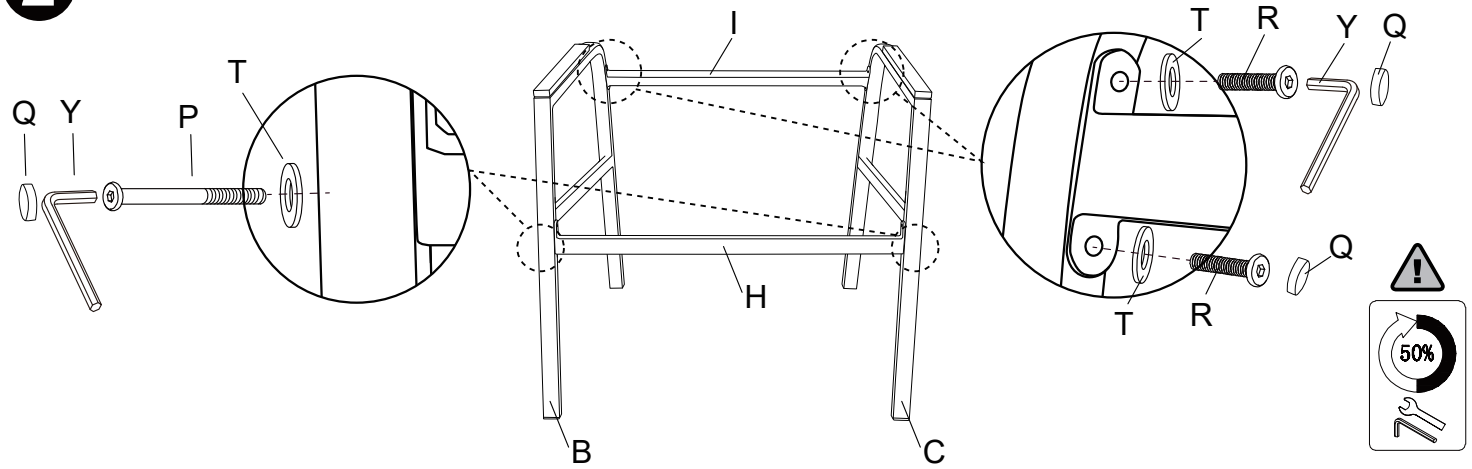

3

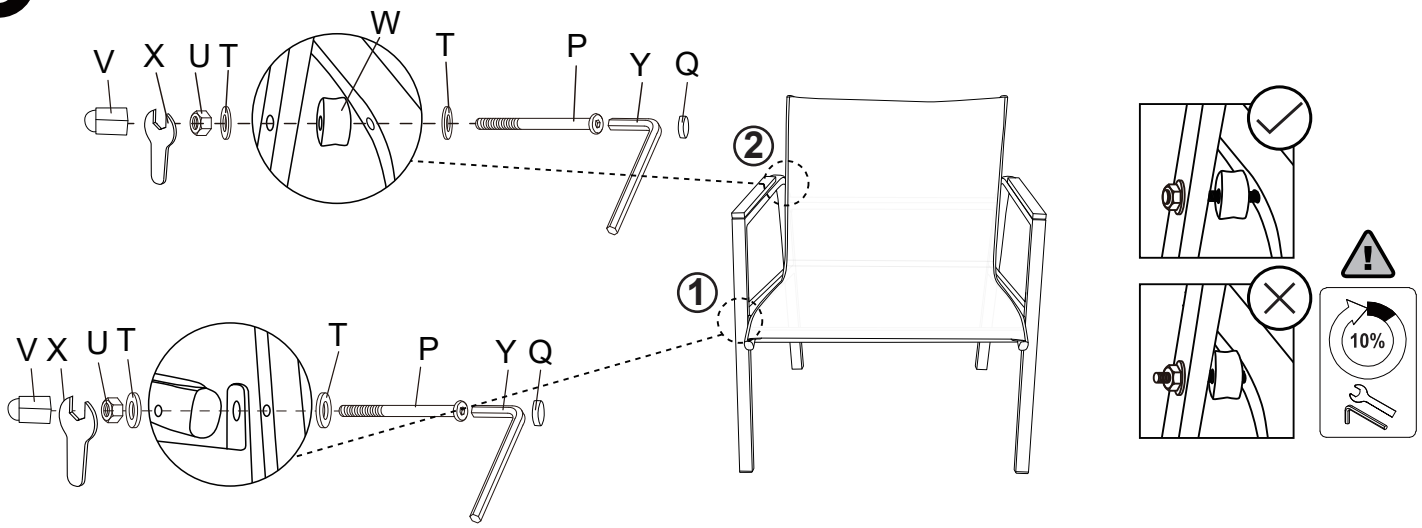
V X U T
W
T
P
Y Q
②
①
V X U T
T
P
Y Q
10%

4

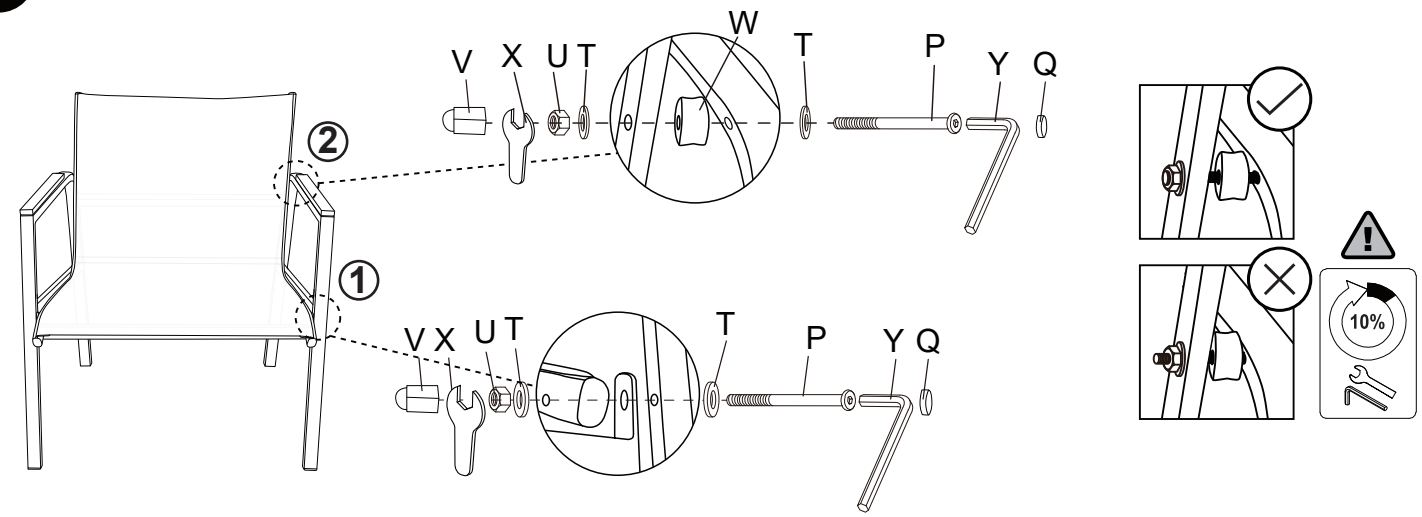
V X U T
W
T
P
Y Q
②
①
V X U T
T
P
Y Q
10%

5

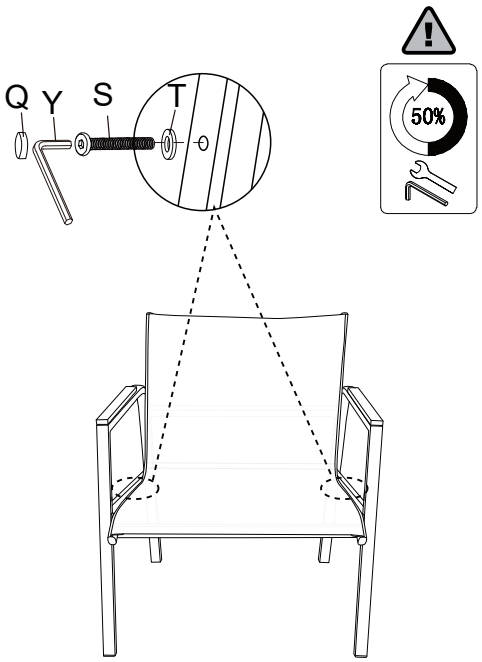
Q Y S T
50%

6

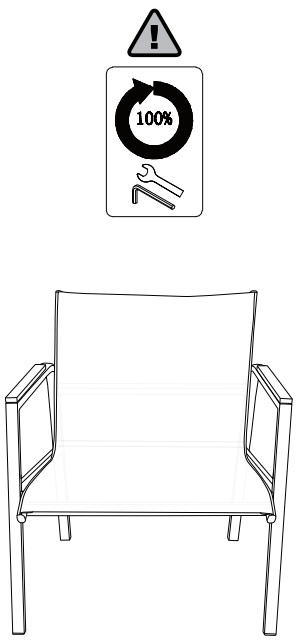
100%

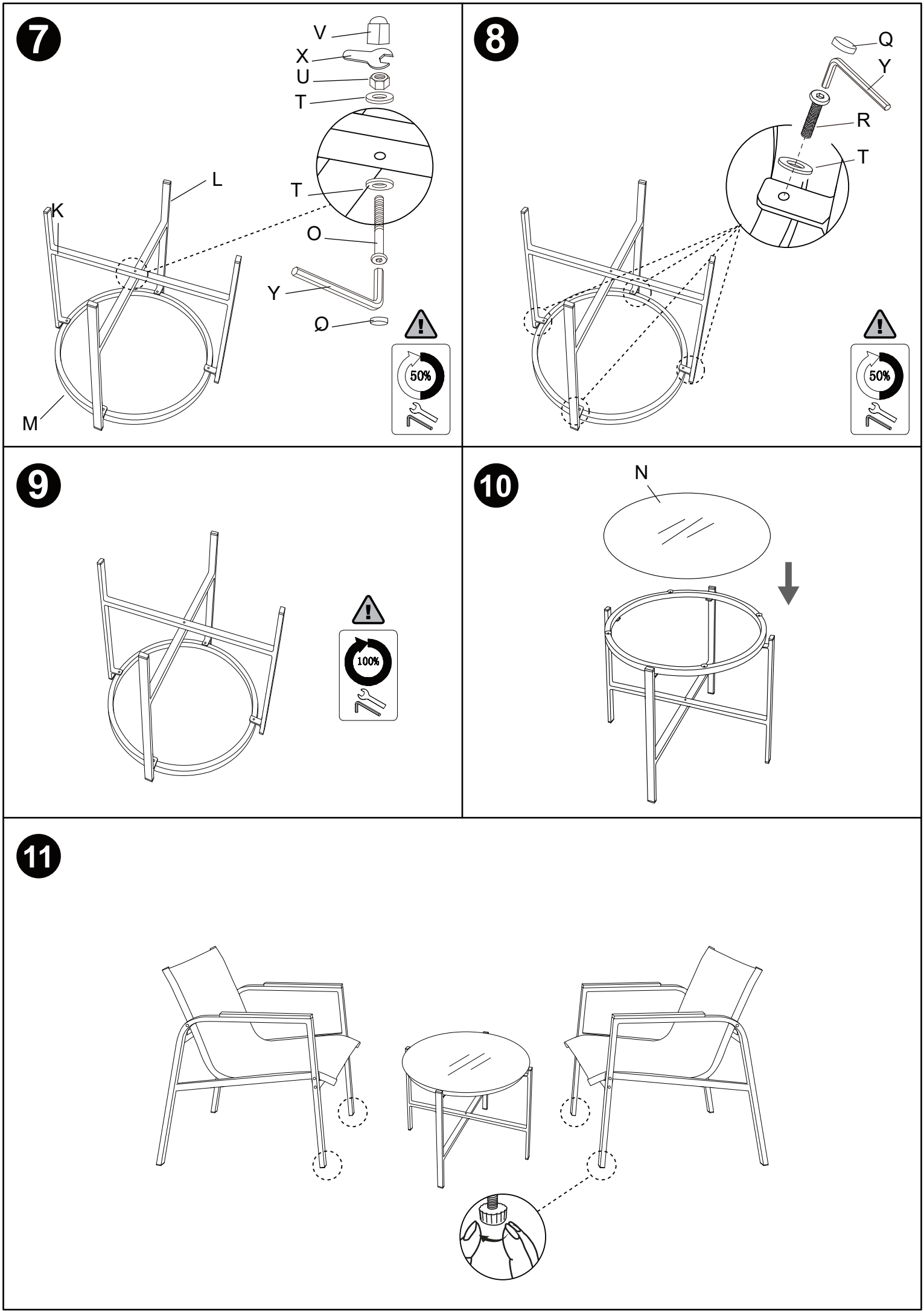
7
V
X
U
T
T
L
K
O
Y
Q
M
50%
8
Q
Y
R
T
50%
9
100%
10
N
11